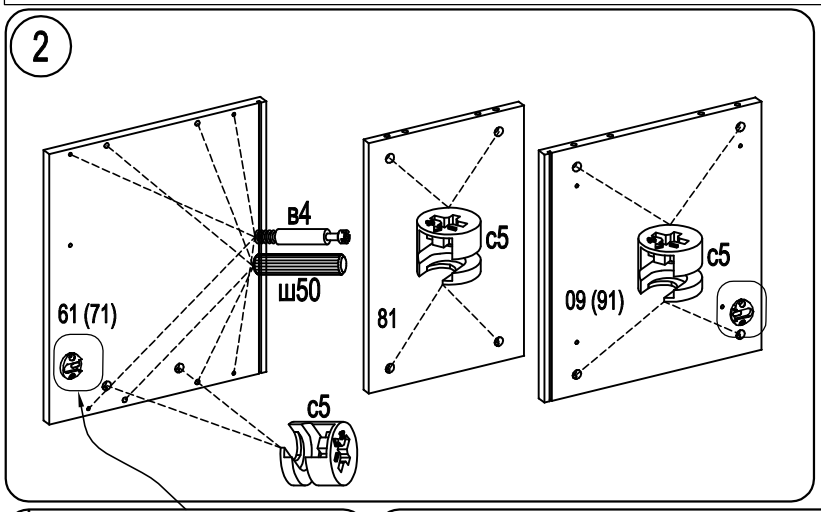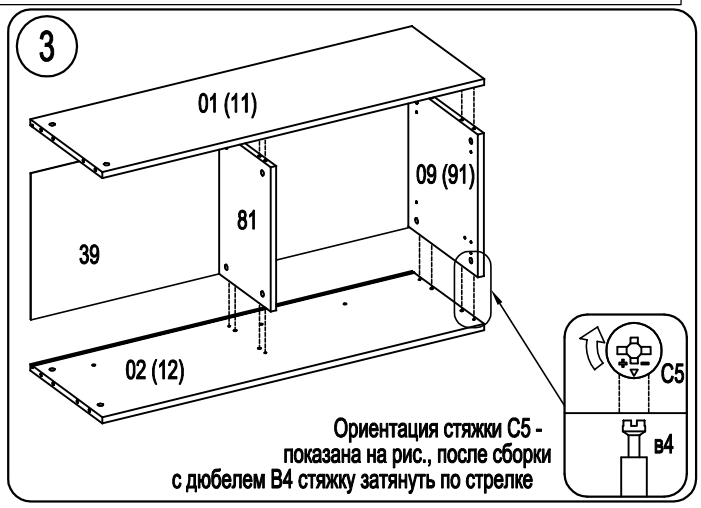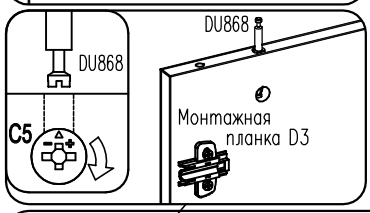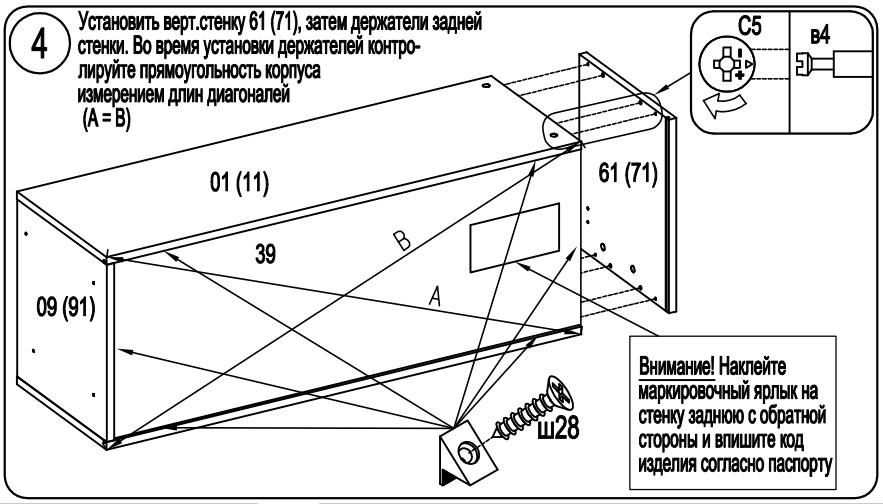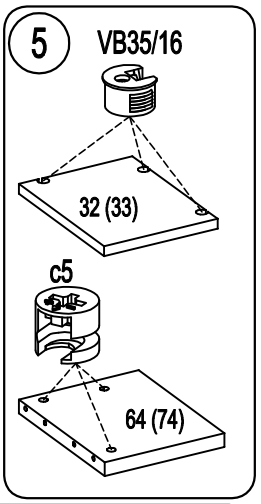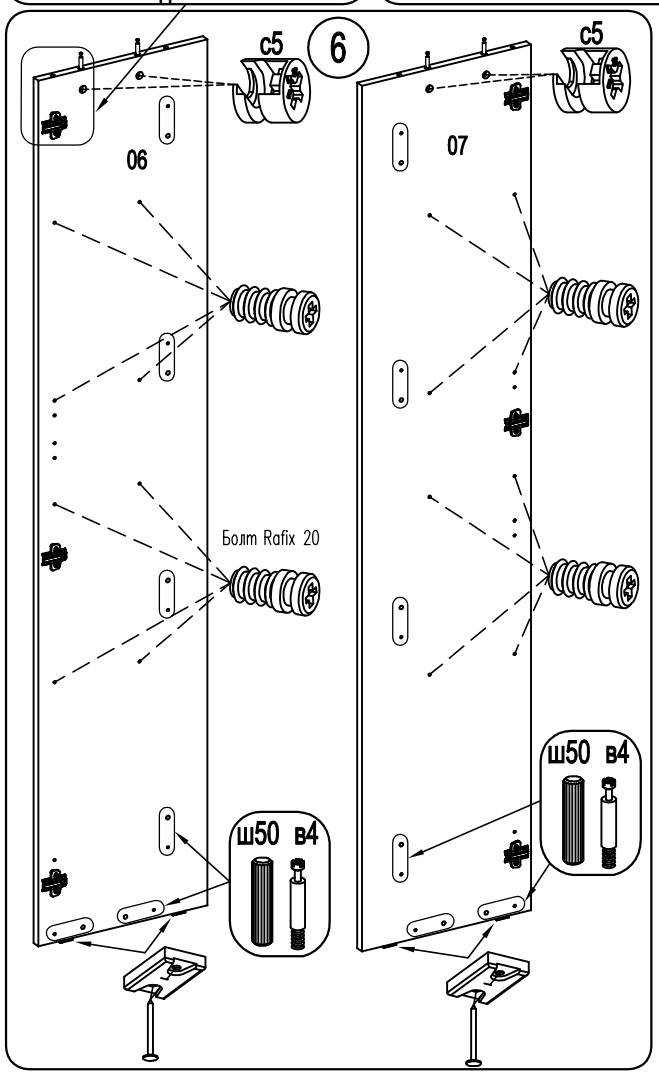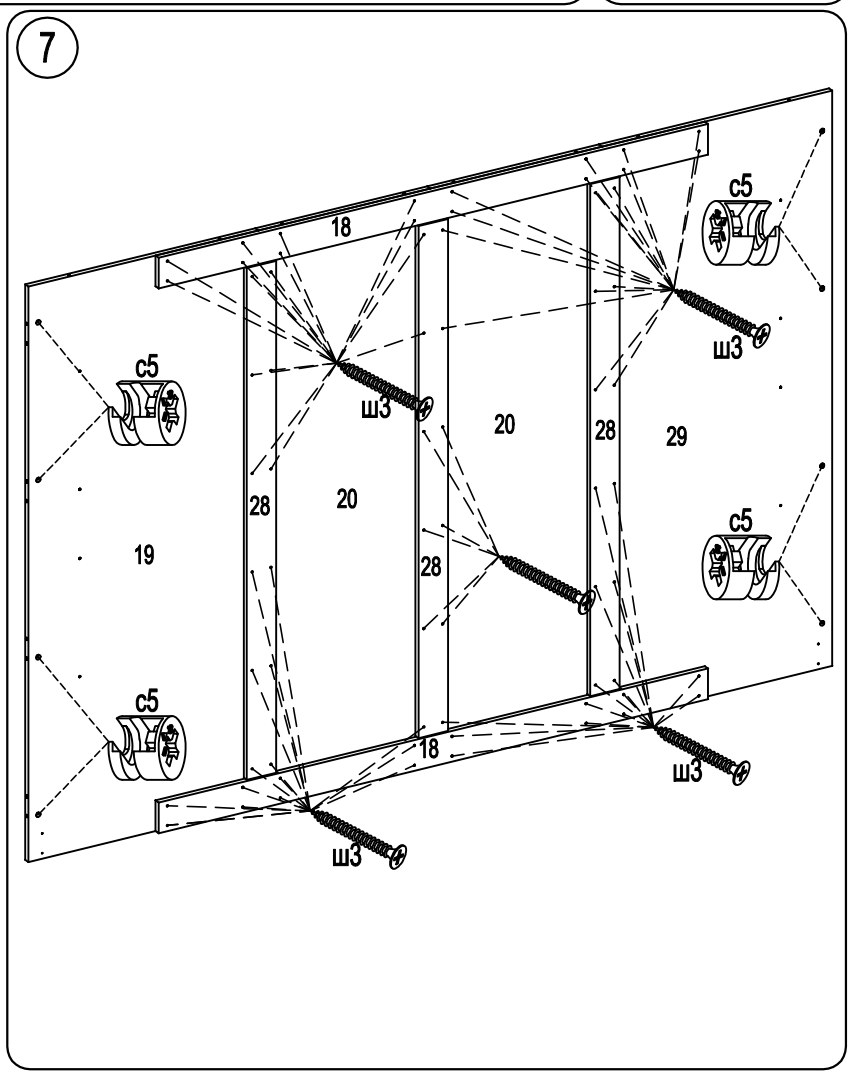Инструкция по сборке